DASSAULT SYSTEMES

SOLIDWORKS

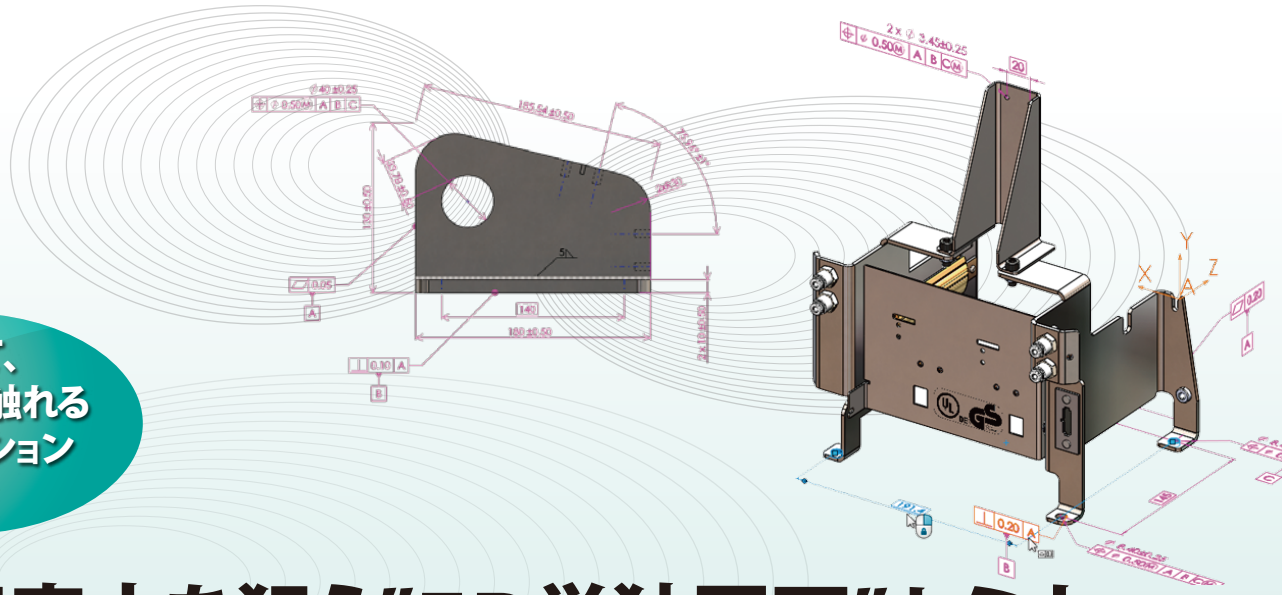

聞いて、
理解して、触れる
体験セッション
付き

紙図面廃止を狙う"3D単独図面"セミナー

～設計と製造のミスコミュニケーションをなくす！ SOLIDWORKS MBD～

PMIやMBD、これらの言葉を皆様はご存知でしょうか？
現在、設計からの2D図面をベースに製造現場では製品の製造・加工・組立てなどを行っているという現状があると思います。
しかし、せっかく3次元設計をしているにも関わらず、非効率な部分が多く存在している事と思います。
3Dモデルをベースに PMIの定義をし、そのPMIが定義された3Dモデルが直接設計から製造に渡れば、3Dモデルを社内で一気通貫できます。寸法や幾何公差、加工情報をSOLIDWORKSの3次元上で表現しModel Based Definitionを使えば製造現場とコミュニケーションが取れます。このような3Dモデルをベースとした PMI定義で効率化ができるSOLIDWORKS MBDをぜひご体感ください。

4/28（木）
7/13（水）

東京会場：ソリッドワークス・ジャパン株式会社（東京オフィス）

〒141-6020 東京都品川区大崎2丁目1番1号 ThinkPark Tower

開催時間：10:00～12:00（受付開始 9:30）

会場URL http://www.solidworks.co.jp/sw/docs/sw_newmap.pdf

6/10（金）
10/19（水）

大阪会場：ソリッドワークス・ジャパン株式会社（大阪オフィス）

〒530-0001 大阪市北区梅田3-3-20 明治安田生命大阪梅田ビル 13F

開催時間：10:00～12:00（受付開始 9:30）

会場URL http://www.solidworks.co.jp/sw/images/content/Other/20100913_osakamap.jpg

5/13（金）

名古屋会場：TKP名古屋伏見ビジネスセンター（会議室3B）

〒460-0003 愛知県名古屋市中区錦2丁目8-26 宮井名古屋ビル3F

開催時間：10:00～12:00（受付開始 9:30）

会場URL http://www.kashikaigishitsu.net/facilitys/bc-nagoya-fushimi/access/

参加費無料／事前登録制

紙図面廃止を狙う"3D単独図面"セミナー

～設計と製造のミスコミュニケーションをなくす! SOLIDWORKS MBD～

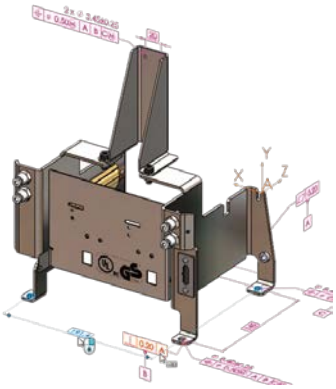

Agenda

10:00 ～ 10:10

はじめに

ソリッドワークス・ジャパン株式会社

10:10 ～ 11:00

設計と製造のミスコミュニケーションをなくす!"SOLIDWORKS MBD"

講師：ソリッドワークス・ジャパン株式会社

このセッションでは、世界でもっとも活用されているSOLIDWORKSの3次元モデルだけで直接、設計と製造のコミュニケーションを"密に"、"効率的"に行っていただけるSOLIDWORKS MBDをご紹介します。
そして、ペーパーレス・紙図面をなくしていただくためのソリューションをご提案します。

11:00 ～ 11:10

休憩

11:10 ～ 12:00

SOLIDWORKS MBDハンズオン

体験セッション

講師：ソリッドワークス・ジャパン株式会社

せっかくSOLIDWORKSや3次元CADで設計をしているのに、紙図面の体裁を整えるために時間や労力をかけていらっしゃる方も多いと思います。このような課題を解決したいと考えていらっしゃる方も多いのではないでしょうか？
現在のSOLIDWORKSでは、3次元上に直接、寸法や幾何公差、加工情報を付けることができます。そして、さらにその情報を製造現場に紙図面にすることなく渡していただけます。
設計と製造で必要な加工情報を共有していただける『SOLIDWORKS MBD』のハンズオンを実施します。

お申込みはこちら http://www.solidworks.co.jp/web_ho2016MBD1

■参加対象について

本セミナーは、導入検討頂けるお客様向けセミナーです。同業・個人（個人事業主除く）・無職・学生の申込みはお断りをさせて頂きます。
また、フリーメールアドレス・携帯アドレスからの申込みもお断りさせて頂きます。
なお、お申込みのお客様は、すべて抽選となり、開催1週間前に受講票を送付致します。
申込み締切時に定員を超過している場合は抽選となりますので、何卒ご理解の程、よろしくお願い申し上げます。

【本件に関する問い合わせ先】
SOLIDWORKSイベント事務局 Email: swj_online@cgc.ne.jp

SOLIDWORKS